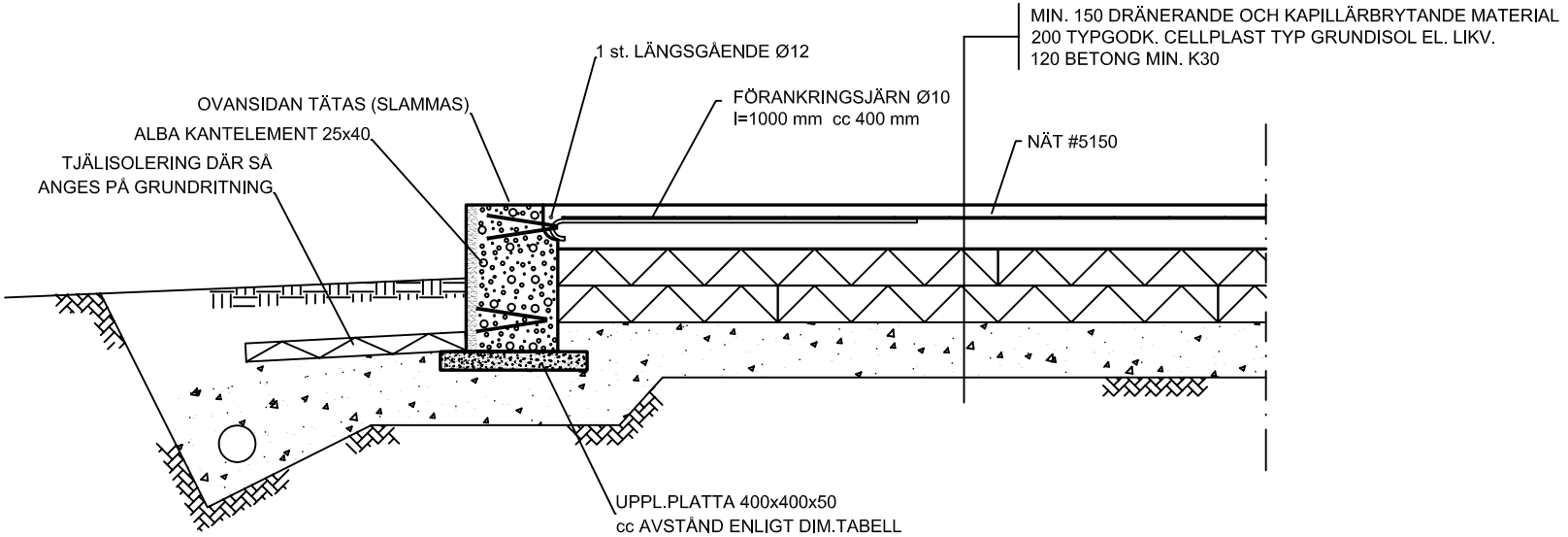

BET	ANT	ÄNDRINGEN AVSER	DATUM	SIGN

maxit Group

BOX 116
732 22 ARBOGA

TELEFON: 0589-87 930
TELEFAX: 0589-87 949

RITAD AV	KONSTRUERAD AV			
	—	Sektion, platta på mark		
GRANSKAD	DATUM/GODKÄND	SKALA	REG. NUMMER	RITNINGSNUMMER / REV
—	2006–12–18	1:20	—	LECA 084 —